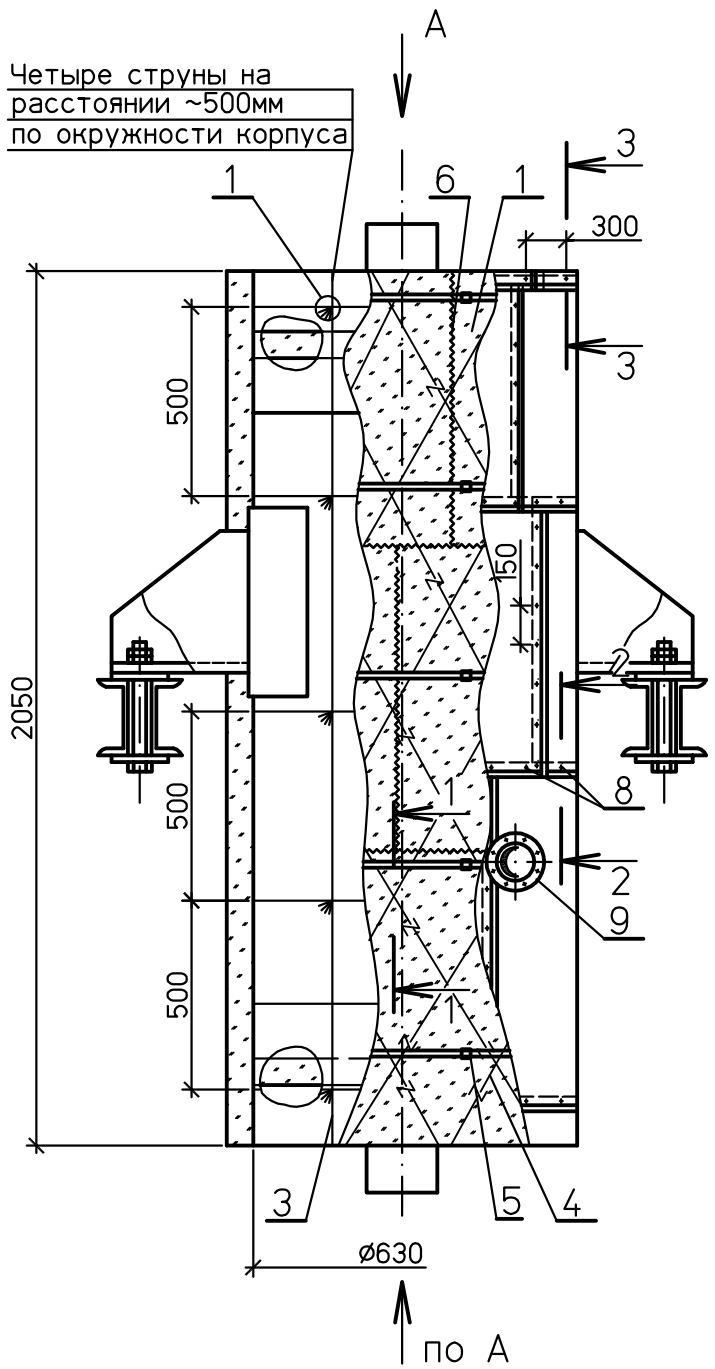

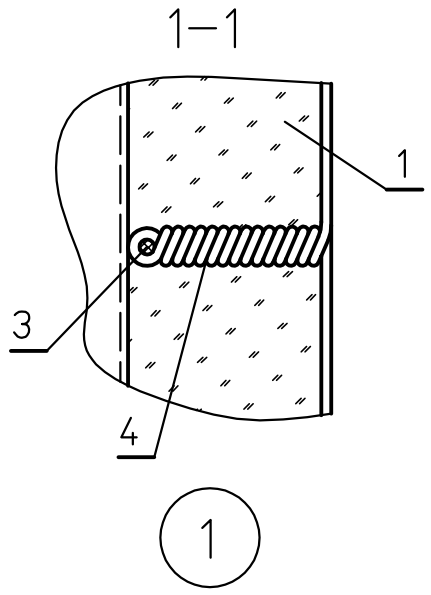

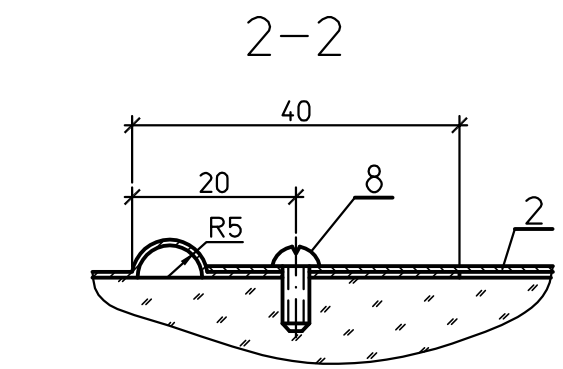

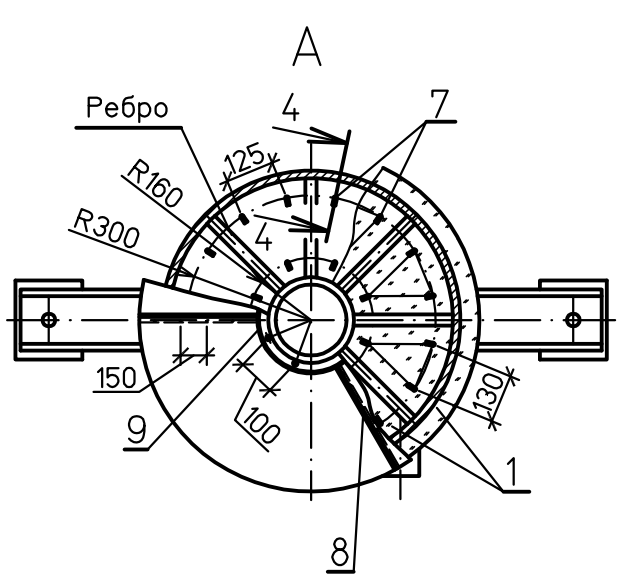

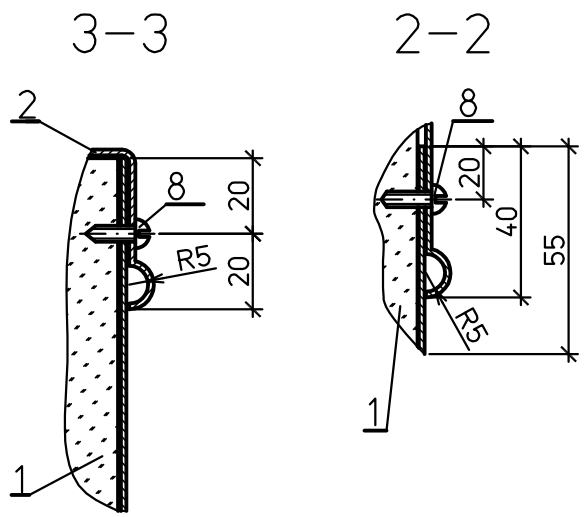

Спецификация деталей

Поз	Обозначение	Наименование	Кол.	Материал	Масса, кг ед.	Масса, кг общ.	Приме-чание
1	ТУ 5761-001-26238-00	Маты теплоизоляционные прошивные энергетические					
		марки МТПЭ 21-75 в обкладке из металлической					
		сетки с одной стороны толщиной δк=50мм $м^3$	0,284		75,0	21,30	
2	ГОСТ 19904-90	Покрытие из листа Б-ПН-О-0,8 $м^2$	5,64	ОЦ СтЗпс ОН-МТ-1 ГОСТ 14918-80	6,28	35,42	
3	ГОСТ 3282-74	Струна и кольцо из проволоки ø2мм м	17.5	СтЗпс ГОСТ 380-2005	0,0246	0,43	
4	по настоящему черт.	Стяжка из проволоки ø1,2мм м	48.0	СтЗпс ГОСТ 380-2005	0,009	0,43	
5	1350.12.38А-30UHJ-1718-ТН л.47	Бандаж с пряжкой м	12.2	Сборный	0.11	1,34	
6	ГОСТ 3282-74	Сшивка из проволки ø0.8мм м	30.0	СтЗпс ГОСТ 380-2005	0,004	0.12	
7	л.6	Штырь одинарный Ш2-50	48	СтЗпс ГОСТ 380-2005	0,020	0,96	см. п.2
8	ГОСТ 10621-80	Винт самонарезающий с полу-круглой головкой 4х12.04.019	60	20 ГОСТ 1050-88	0,0012	0,07	
9	л.12	Накладка	2	Сборный	0,64	1,28	
	ГОСТ 9467-75	Наплавленный металл		Э42А		0,015	

Итого:61.365 кг

1 Данный чертеж рассматривать совместно с техномонтажной ведомостью л.15.
2 Приварка штырей поз.7 выполнить катетом 3мм.

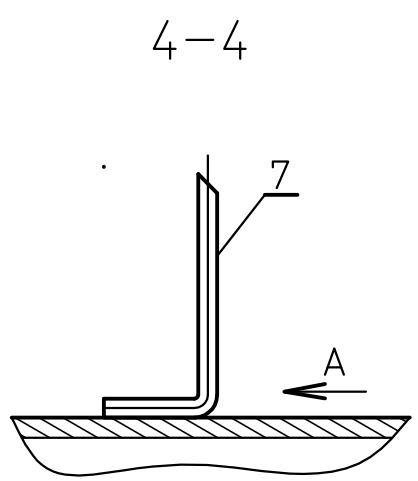

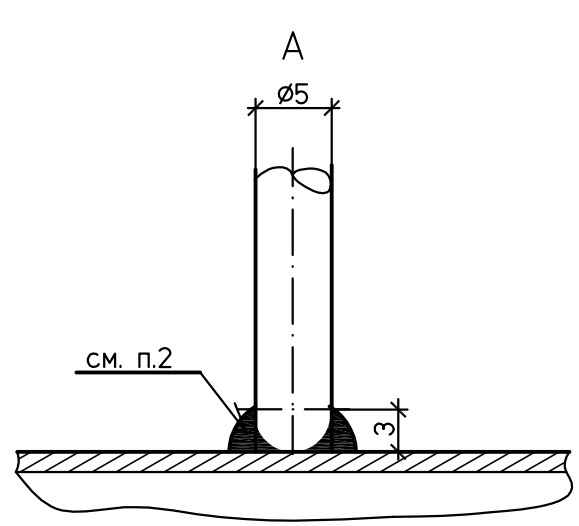

						1350.12.38А-30UHJ-1902-ТН			
						Объекты III очереди строительства ЗАО СГК (ТЭЦ)			
Изм.	Кол.уч.	Лист	№док.	Подп.	Дата	Трубопроводы машзала БВД в осях 16-28 в рядах А-В и внутристанционные трубопроводы.	Стадия	Лист	Листов
							Р	5	
Проверил		Волков				Тепловая изоляция расширителя дренажей	ОТКРЫТОЕ АКЦИОНЕРНОЕ ОБЩЕСТВО ИНСТИТУТ ТЕПЛОЭЛЕКТРОПРОЕКТ НИЖНИЙ НОВГОРОД		
Разработал		Проворов							

Взам. инв. №
Подпись и дата
Инв. № подл.